交流后倾离心风机Φ250

AC Centrifugal Fans Backward Curved Φ250

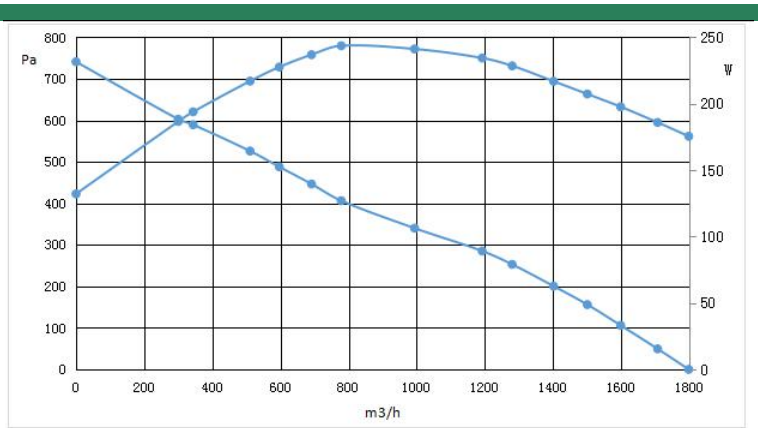

风轮材料：镀锌钢板
防护等级：IP44
轴承：免维护滚珠轴承
工作制：S1
保护：内置热保护器
绝缘等级：F级
转向：逆时针（出线端看）
产品认证:CCC
环境温度：-25℃ - +50℃

Impeller Material：Galvanised sheet metal
Type Of Protection：IP44
Bearings：Maintenance free ball bearings
Mode Of Operation：S1
Protection：TOP wired internally
Insulation Class：F
Direction Of Rotation：CCW（seen on the leads）
Approval:CCC
Amb. Temp.：-25℃ - +50℃

Type	Voltage (v)	Frequency (Hz)	Capacitor (μF/VAC)	Speed (r/min)	Current (A)	Power (W)	Airflow (m3/h)	Nosie (dB(A))
K-AC250-R220	230	50	5/450	2650	0.78	178	1798	75
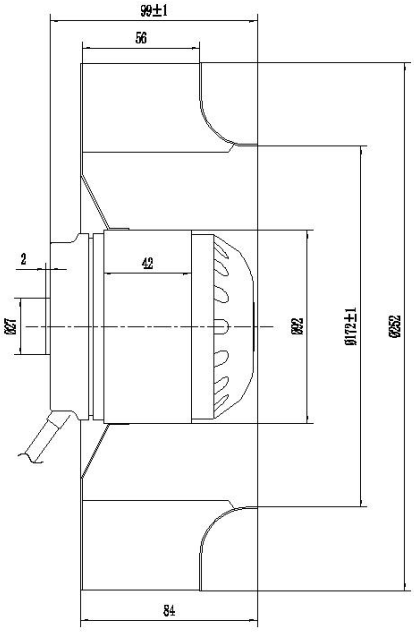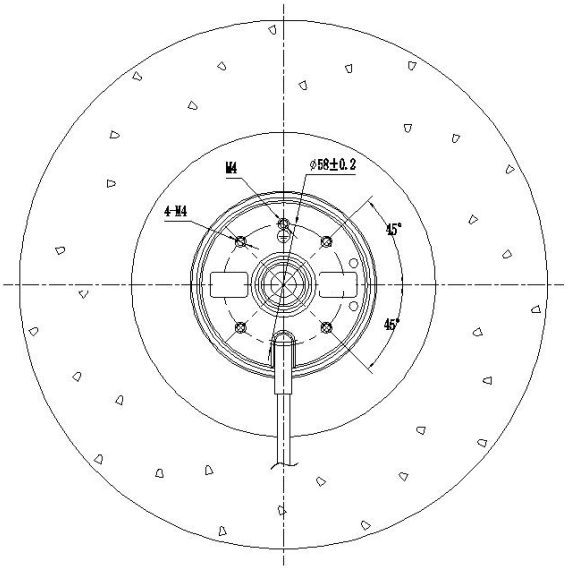
额定数据取自风机自由散风状态 Nominal data in free air