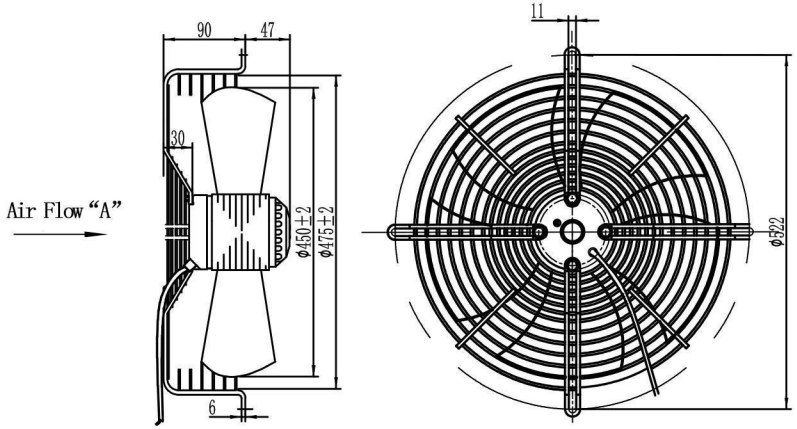

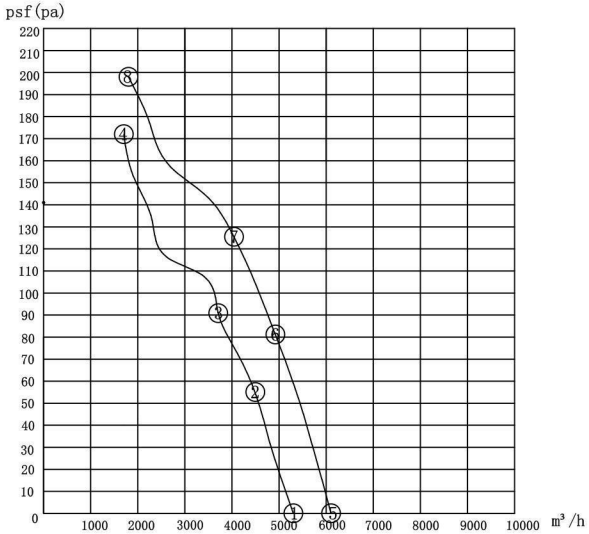

使用条件：

1）电压和频率：3 ～ 400 V± 5 %, 50/60 Hz。
2）出线条件：带引出线。
3）环境温度：-40～80℃。
4）安装方式：垂直安装或端盖向上安装。

外部接线图

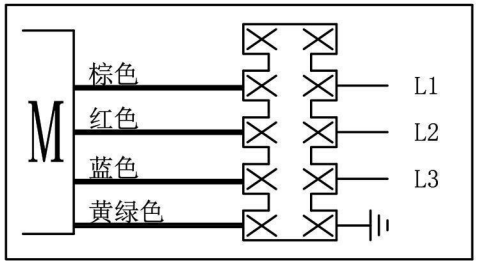

接线原理图

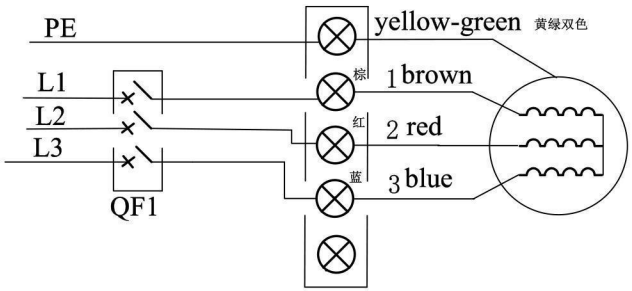

风机关键点性能参数：

	静压	电流	功率	转速	流量	备注
400V/50Hz	(pa)	(A)	(W)	(r/min)	(m³/h)	
①	0	0.61	250	1422	5278	
②	54	0.66	295	1403	4486	
③	91	0.68	320	1392	3713	最大效率
④	172	0.80	423	1345	1683	最大电流
400V/60Hz						
⑤	0	0.68	370	1638	6106	
⑥	82	0.80	455	1589	4915	
⑦	127	0.85	490	1565	4018	最大效率
⑧	199	1.06	636	1451	1812	最大电流

唛头

Krube 三相外转子轴流风机

型号/规格（type）：K-AC450-S380-14A
电压/频率（U/f）：3φ400V/50-60Hz
净重/毛重（N.W/G.W）： / Kg
长X宽X高（cm）：50X50X18
生产日期（Date）：
生产品号（Drder）：
备注：

技术要求：

1. 风机各部件应正确装配，表面无油污或其污垢，无明显扭曲变形，机械损伤等缺陷。
2. 风机转动灵活，无卡滞，运转无异音，定转子无擦边等不良现象。
3. 风机安全要求按GB12350-2009执行,电气强度为1800V·S;常温下绝缘电阻不小于100MΩ 。
4. 电机绝缘等级,CLASS F。
5. 电机防护等级IP54，风机防护等级IP2X。
6. 配重后动平衡量在1400±10%r/min转速下的不平衡量≤G6.3,风机振动值≤5.4mm/s。
7. 450凹网罩N90T12-M102。
8. 19数据。